2008
зима

КАТАЛОГ ПРОДУКЦИИ СК-ПРОМСЕРВИС

www.esnab.ru
e-mail: electro@esnab.ru
+7 (495) 9255526; 4565394; 4564065
Москва, Лихоборская набережная 5А

WESSEN

Каждая третья розетка или выключатель, реализованные в России – продукция «WESSEN». Мы тестируем нашу продукцию гораздо строже, чем РОСТЕСТ, поэтому мы уверены в ее надежности и безопасности. Наша продукция доступна. Производить дорогие изделия несложно. Гораздо труднее сделать розетку или выключатель такими, чтобы, при всех свойствах и преимуществах дорогих, они были доступны.

Мы уверены, что контакты розеток, выполненные из высокоупругой фосфористой бронзы, прослужат ВАМ верой и правдой долгие годы, и уж точно гораздо дольше, чем это предписано отечественными и европейскими стандартами.

Мы уверены, что серебряные контакты выключателей революционно повышают надежность.

Мы знаем – что делать и как делать для наших клиентов. За плечами наших специалистов многолетний, успешный опыт работы с европейскими и российскими заводами-производителями электроустановочных изделий. Мы учитываем опыт профессиональных монтажников и пожелания рядовых потребителей. Западный подход к организации производства и контролю качества, понимание российских условий обеспечивают нам положение лидера на российском рынке. Широкая дилерская сеть позволяет сотрудничать с нами и крупным электротехническим компаниям, и небольшим фирмам.

Мы не собираемся останавливаться на существующем ассортименте и уровне качества. Мы видим перспективу и знаем, как ее достичь. Самая современная техника, новейшие разработки и лучшие материалы – вот опора, на которой мы строим планы на будущее.

Мы привносим в ВАШ дом безопасность, надежность и красоту, присущие дорогим электроустановочным изделиям, по той цене, которая не обременит ВАС.

СК-Промсервис www.esnab.ru +7 (495) 9255526; 4565394; 4564065 Москва, Лихоборская набережная 5А

промсервис

Изделия серии **«РОНДО»** никого не оставят равнодушным. Самый продаваемый дизайн в Европе. Мягкие линии изделий гармонично вписываются в любой интерьер. Корпус ослепительного «белого» или теплого – «слоновая кость» – цветов выполнен из ABC пластика Bayer. Механизм розеток и выключателей, собран в корпусе из негорючего, термостойкого и экологичного композитного материала, являющего достойную замену устаревшей керамике. Полное соответствие ГОСТ.

Особая надежность выключателей **«РОНДО»** обеспечивается серебряными контактами. Оптимизированы переходные процессы при коммутации. Наличие индикации позволяет с легкостью отыскать выключатель в темноте. Выключатели-переключатели позволяют управлять источником света из двух разных мест. Например, при входе в комнату и около кресла.

Контакты розеток изготавливаются из фосфористой бронзы и сохраняют пружинные свойства на протяжении всего срока службы изделий. Защитные шторки обезопасят Ваших детей.

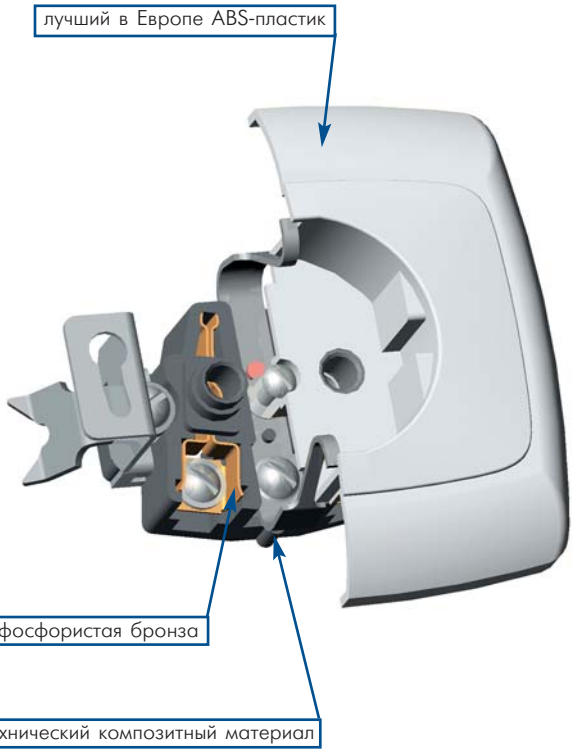

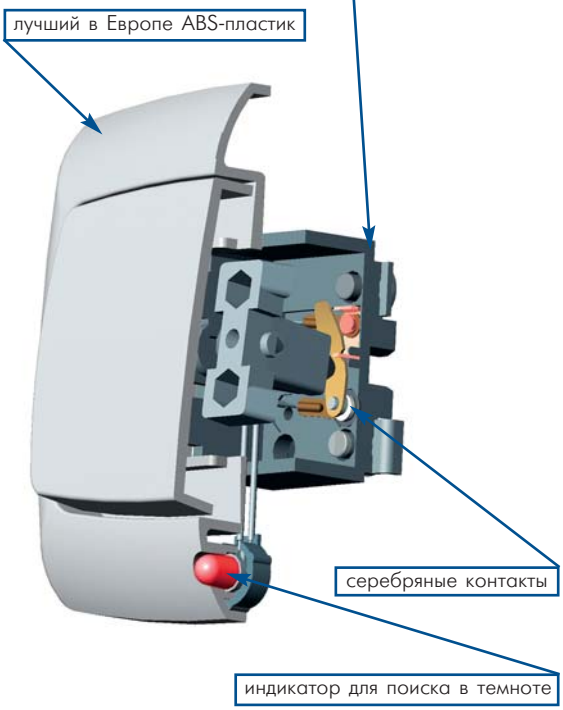

Светорегулятор (диммер) регулирует назрузку с номинальной мощностью до 300 Вт и построен на принципиально новом ядре с применением полевых транзисторов последнего поколения. Диммер позволяет изменять яркость свечения ламп накаливания поворотом регулятора на передней панели. Включение и выключение нагрузки происходит при нажатии на клавишу-регулятор, причем при выключении происходит гарантированный разрыв цепи питания нагрузки. При работе диммер не создает помех в радиочастотных диапазонах и акустических шумов во всем диапазоне регулирования. В диммере реализована быстродействующая, самовосстанавливающаяся электронная защита от короткого замыкания, перегрузки и перегрева. Встроенная функция плавного разогрева нитей накаливания при включении позволяет многократно увеличить срок службы ламп. Установите диммер в сухом помещении с напряжением сети до 240 в и все нештатные ситуации определит и предотвратит он сам.

Пылевлагозащищеные изделия **«РОНДО IP44»** обеспечивают безопасность и комфорт в ванных комнатах и иных специальных помещениях.

Приборы **WESSEN** одинаково удобно монтируются и в импортные установочные коробки, и в коробки диаметром 80 мм.

ГОСТ Р 51324.1-99 IEC 60669-1-98
ГОСТ 14254-96 IEC 529-89
ГОСТ Р 51322.1-99 IEC 60884-1-9

СК-Промсервис www.esnab.ru +7 (495) 9255526; 4565394; 4564065 Москва, Лихоборская набережная 5А

Розетка скрытой установки одноместная без заземляющих контактов

РС10–185–би
РС10–185–си

Номинальный ток – 10 А
Габаритные размеры
80 x 80 x 30 мм
Масса – 50 г
Степень защиты – IP20

Розетка скрытой установки одноместная без заземляющих контактов с защитными шторками

РС10–122–би
РС10–122–си

Номинальный ток – 10 А
Габаритные размеры
80 x 80 x 30 мм
Масса – 50 г
Степень защиты – IP20

Розетка скрытой установки двухместная без заземляющих контактов с защитными шторками

РС10–224–би
РС10–224–си

Номинальный ток – 10 А
Габаритные размеры
122 x 80 x 30 мм
Масса – 100 г
Степень защиты – IP20

Розетка скрытой установки одноместная с заземляющими контактами

РС16–264–би
РС16–264–си

Номинальный ток – 16 А
Габаритные размеры
80 x 80 x 40 мм
Масса – 70 г
Степень защиты – IP20

Климатическое исполнение УХЛ4
Тип зажимов – винтовой; напряжение сети – 250 В
М – мет. монтажная пластина
Цвет: б – белый; с – «слоновая кость»
и – индивидуальная упаковка

СК-Промсервис www.esnab.ru +7 (495) 9255526; 4565394; 4564065 Москва, Лихоборская набережная 5А

Розетка скрытой установки одноместная с заземляющими контактами и защитными шторками

РС16–121–би
РС16–121–си

Номинальный ток – 16 А
Габаритные размеры 80 x 80 x 40 мм
Масса – 70 г
Степень защиты – IP20

Розетка скрытой установки двухместная с боковыми заземляющими контактами

РС16–756–би
РС16–756–си

Номинальный ток – 16 А
Габаритные размеры 122 x 80 x 40 мм
Масса – 120 г
Степень защиты – IP20

Розетка скрытой установки двухместная с боковыми заземляющими контактами и защитными шторками

РС16–223–би
РС16–223–си

Номинальный ток – 16 А
Габаритные размеры 122 x 80 x 40 мм
Масса – 120 г
Степень защиты – IP20

Выключатель скрытой установки одноклавишный

С16–067–би
С16–067–си

Схема см. рис. 1

Номинальный ток – 6 А
Габаритные размеры 80 x 80 x 35 мм
Масса – 55 г
Степень защиты – IP20

Выключатель скрытой установки одноклавишный со световой индикацией состояния «Выключено»

С16–066–би
С16–066–си

Схема см. рис. 2

Номинальный ток – 6 А
Габаритные размеры 80 x 80 x 35 мм
Масса – 55 г
Степень защиты – IP20

СК-Промсервис www.esnab.ru +7 (495) 9255526; 4565394; 4564065 Москва, Лихоборская набережная 5А

Выключатель скрытой установки двухклавишный

С56–052–би
С56–052–си

Схема см. рис. 6

Номинальный ток – 6 А
Габаритные размеры
80 х 80 х 35 мм
Масса – 62 г
Степень защиты – IP20

Выключатель скрытой установки двухклавишный со световой индикацией состояния «Выключено»

С56–051–би
С56–051–си

Схема см. рис. 3

Номинальный ток – 6 А
Габаритные размеры
80 х 80 х 30 мм
Масса – 65 г
Степень защиты – IP20

Переключатель скрытой установки одноклавишный на два направления со световой индикацией

С66–004–би
С66–004–си

Схема см. рис. 9

Номинальный ток – 6 А
Габаритные размеры
80 х 80 х 35 мм
Масса – 55 г
Степень защиты – IP20

Выключатель скрытой установки одноклавишный

ВС1У–126–би
ВС1У–126–си

Схема см. рис. 1

Номинальный ток – 10 А
Для люминесцентных светильников – 6 АХ
Габаритные размеры
80 х 80 х 35 мм
Масса – 55 г
Степень защиты – IP20

Выключатель скрытой установки одноклавишный со световой индикацией состояния «Выключено»

ВС1У–125–би
ВС1У–125–си

Схема см. рис. 2

Номинальный ток – 10 А
Для люминесцентных светильников – 6 АХ
Габаритные размеры
80 х 80 х 35 мм
Масса – 55 г
Степень защиты – IP20

Климатическое исполнение УХЛ4
Тип зажимов – винтовой; напряжение сети – 250 В
М – мет. монтажная пластина
Цвет: б – белый; с – «слоновая кость»
и – индивидуальная упаковка

СК-Промсервис www.esnab.ru +7 (495) 9255526; 4565394; 4564065 Москва, Лихоборская набережная 5А

Выключатель скрытой установки двухклавишный

ВС5У–228–би
ВС5У–228–си

Схема см. рис. 6

Номинальный ток – 10 А
Для люминесцентных светильников – 6 АХ
Габаритные размеры 80 x 80 x 35 мм
Масса – 62 г
Степень защиты – IP20

Выключатель скрытой установки двухклавишный со световой индикацией состояния «Выключено»

ВС5У–227–би
ВС5У–227–си

Схема см. рис. 3

Номинальный ток – 10 А
Для люминесцентных светильников – 6 АХ
Габаритные размеры 80 x 80 x 35 мм
Масса – 65 г
Степень защиты – IP20

Выключатель скрытой установки трехклавишный

ВС05У–321–би
ВС05У–321–си

Схема см. рис. 5

Номинальный ток – 10 А
Для люминесцентных светильников – 6 АХ
Габаритные размеры 80 x 80 x 35 мм
Масса – 65 г
Степень защиты – IP20

Переключатель скрытой установки одноклавишный на два направления со световой индикацией

ВС6У–120–би
ВС6У–120–си

Схема см. рис. 4

Номинальный ток – 10 А
Для люминесцентных светильников – 6 АХ
Габаритные размеры 80 x 80 x 35 мм
Масса – 55 г
Степень защиты – IP20

Светорегулятор скрытой установки со световой индикацией

ВПП–2С1–би
ВПП–2С1–си

Схема см. рис. 6

Номинальный ток – 1,36 А (300 Ватт)
Габаритные размеры 80 x 80 x 45 мм
Масса – 95 г
Степень защиты IP20

- ✔ **Первый отечественный диммер без тиристоров**
- ✔ **Силовое ядро на полевых транзисторах**
- ✔ **Электронная защита от короткого замыкания**
- ✔ **Электронная защита от перегрузки**
- ✔ **Отсутствие акустических и радио–шумов**
- ✔ **Плавное, ресурсосберегающее включение нагрузки**

Подробнее:
http://www.wessen.ru/docs/listovka_dimmer.pdf

Климатическое исполнение УХЛ4
Тип зажимов – винтовой; напряжение сети – 250 В
М – мет. монтажная пластина
Цвет: б – белый; с – «слоновая кость»
и – индивидуальная упаковка

СК-Промсервис www.esnab.ru +7 (495) 9255526; 4565394; 4564065 Москва, Лихоборская набережная 5А

Розетка скрытой установки телевизионная оконечная

РАТ–1–би
РАТ–1–си

Габаритные размеры
80 x 80 x 37 мм
Масса – 45 г
Степень защиты – IP20

Розетка скрытой установки телефонная

РТ–4С–би
РТ–4С–си

Напряжение сети – 160 В
Номинальный ток – 1 А
Габаритные размеры
80 x 80 x 27 мм
Масса – 46 г
Степень защиты – IP20

Коробка переходник

КП–1–би
КП–1–си

Габаритные размеры
80 x 80 x 32 мм
Масса – 40 г
Степень защиты – IP20

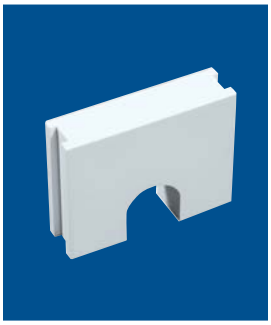

Перемычка для соединения коробок переходников в блок

ПР–би
ПР–си

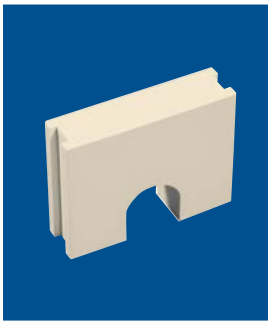

Розетка открытой установки телефонная

РТ–4АМ–би
РТ–4АМ–си

Напряжение сети – 160 В
Номинальный ток – 1 А
Габаритные размеры
70 x 70 x 28 мм
Масса – 35 г
Степень защиты – IP20

Климатическое исполнение УХЛ4
Тип зажимов – винтовой; напряжение сети – 250 В
М – мет. монтажная пластина
Цвет: б – белый; с – «слоновая кость»
и – индивидуальная упаковка

СК-Промсервис www.esnab.ru +7 (495) 9255526; 4565394; 4564065 Москва, Лихоборская набережная 5А

промсервис
WESSEN

Розетка
скрытой установки
одноместная
с боковыми заземляющими контактами,
защитными шторками,
пылевлагозащищенная

РС16–126Б–би
РС16–126Б–си

Номинальный ток – 16 А
Габаритные размеры
80 x 80 x 55 мм
Масса – 80 г
Степень защиты – IP44

Розетка
открытой установки
одноместная
без заземляющих контактов,
с защитными шторками,
пылевлагозащищенная

РА10–125Б–би
РА10–125Б–си

Номинальный ток – 10 А
Габаритные размеры
70 x 70 x 50 мм
Масса – 65 г
Степень защиты – IP44

Розетка
открытой установки
одноместная
с боковыми заземляющими контактами
и защитными шторками,
пылевлагозащищенная

РА16–112Б–би
РА16–112Б–си

Номинальный ток – 16 А
Габаритные размеры
70 x 70 x 55 мм
Масса – 70 г
Степень защиты – IP44

Розетка
открытой установки
двухместная
с боковыми заземляющими контактами,
защитными шторками,
пылевлагозащищенная

РА16–227Б–би

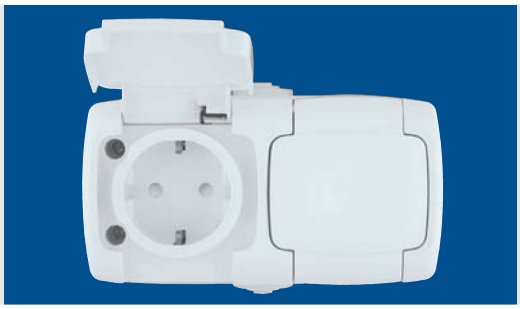

Номинальный ток – 16 А
Габаритные размеры
140 x 70 x 55 мм
Масса – 140 г
Степень защиты – IP44

Розетка
открытой установки
двухместная
с боковыми заземляющими контактами,
защитными шторками,
пылевлагозащищенная

РА16–227Б–си

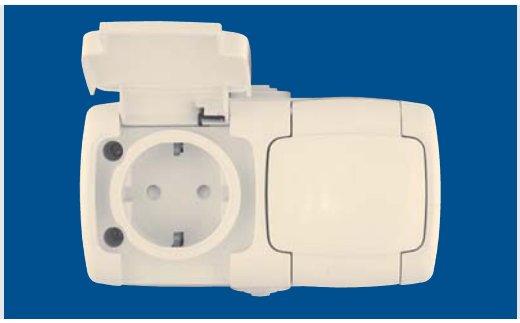

Номинальный ток – 16 А
Габаритные размеры
140 x 70 x 55 мм
Масса – 140 г
Степень защиты – IP44

Климатическое исполнение УХЛ4
Тип зажимов – винтовой; напряжение сети – 250 В
М – мет. монтажная пластина
Цвет: б – белый; с – «слоновая кость»
и – индивидуальная упаковка

СК-Промсервис www.esnab.ru +7 (495) 9255526; 4565394; 4564065 Москва, Лихоборская набережная 5А

Выключатель открытой установки двухклавишный, пылевлагозащищенный

ВА56–225Б–би
ВА56–225Б–си

Схема см. рис. 6

Номинальный ток – 6 А
Габаритные размеры
70 x 70 x 52 мм
Масса – 90 г
Степень защиты IP44

Переключатель открытой установки одноклавишный, пылевлагозащищенный

ВА66–102Б–би
ВА66–102Б–си

Схема см. рис. 8

Номинальный ток – 6 А
Габаритные размеры
70 x 70 x 52 мм
Масса – 84 г
Степень защиты – IP44

Переключатель открытой установки одноклавишный со световой индикацией, пылевлагозащищенный

ВА66–123Б–би
ВА66–123Б–си

Схема см. рис. 9

Номинальный ток – 6 А
Габаритные размеры
70 x 70 x 52 мм
Масса – 90 г
Степень защиты – IP44

Выключатель открытой установки двухклавишный, пылевлагозащищенный

ВА510–228Б–би
ВА510–228Б–си

Схема см. рис. 6

Номинальный ток – 10 А
Для люминесцентных светильников – 6 АХ
Габаритные размеры
70 x 70 x 52 мм
Масса – 90 г
Степень защиты – IP44

Переключатель открытой установки одноклавишный, пылевлагозащищенный

ВА610–126Б–би
ВА610–126Б–си

Схема см. рис. 8

Номинальный ток – 10 А
Для люминесцентных светильников – 6 АХ
Габаритные размеры
70 x 70 x 52 мм
Масса – 84 г
Степень защиты – IP44

Переключатель открытой установки одноклавишный со световой индикацией, пылевлагозащищенный

ВА610–129Б–би
ВА610–129Б–си

Схема см. рис. 9

Номинальный ток – 10 А
Для люминесцентных светильников – 6 АХ
Габаритные размеры
70 x 70 x 52 мм
Масса – 84 г
Степень защиты – IP44

Климатическое исполнение УХЛ4
Тип зажимов – винтовой; напряжение сети – 250 В
М – мет. монтажная пластина
Цвет: б – белый; с – «слоновая кость»
и – индивидуальная упаковка

СК-Промсервис www.esnab.ru +7 (495) 9255526; 4565394; 4564065 Москва, Лихоборская набережная 5А

промсервис

«ПРИМА» входит в тройку самых продаваемых серий в мире. Она обладает сдержанным внешним видом и прекрасным – надежным и неприхотливым механизмом. В серию входят одно- и двухклавишные выключатели, в том числе с индикацией выключенного состояния, розетки с заземляющими контактами и без, розетки для радиоретрансляционной сети.

Для строительных и электромонтажных организаций, ведущих массовое жилищное строительство, важна технологичность операций, проводимых при монтаже электроустановочных приборов в строящихся квартирах. Винтовые клеммы для присоединения подводящих проводов, узлы крепления создавались в тесном сотрудничестве со специалистами ведущих домостроительных комбинатов, проектных организаций Москвы.

Розетки и выключатели для скрытой установки удобно и надежно монтируются как в установочные коробки диаметром 80 мм, так и в импортные установочные коробки. Для ускорения и повышения качества монтажа изделий открытой установки **«ПРИМА»** комплектуется металлическими монтажными пластинами. Для обеспечения дополнительной защиты существует вариант комплектации изделий открытой установки изолирующими пластинами (задняя крышка). Серия **«ПРИМА»** сертифицирована РОСТЕСТ и соответствует в полном объеме действующим отраслевым нормам и требованиям.

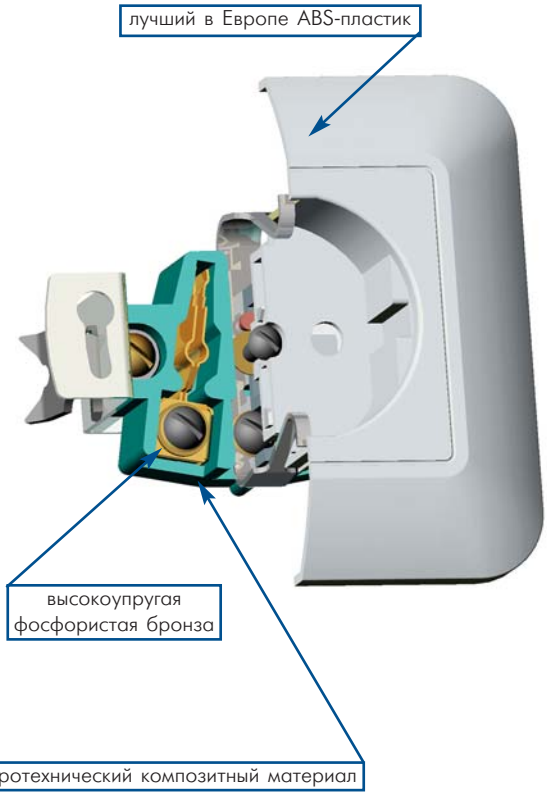

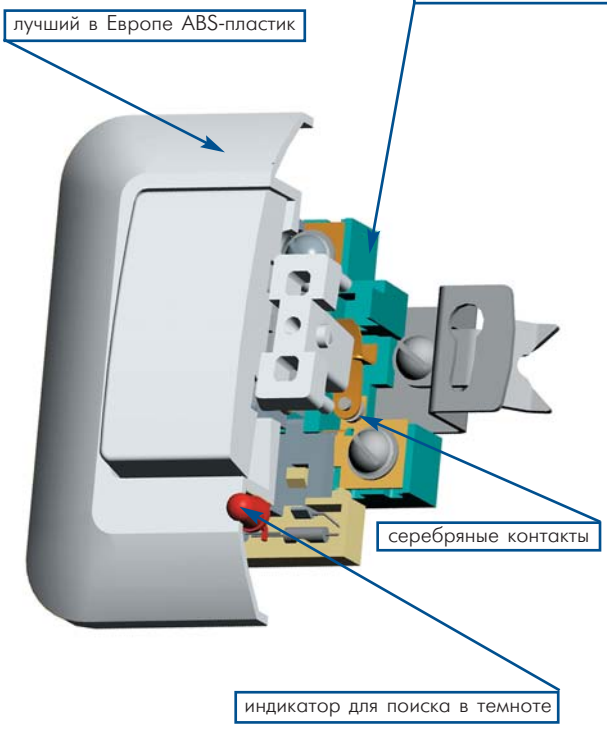

Признание серии **«ПРИМА»** подтверждено рекомендацией Росстроя к применению в массовом жилищном строительстве.

Розетки серии **«ПРИМА»**, производимые корпорацией **WESSEN,** обеспечивают долговременный надежный электрический контакт как с евровилками, так и с бытовыми вилками, имеющими меньший диаметр контактных штырей. Такие качественные показатели нашей продукции обеспечены оригинальной конструкцией механизмов. В контактных группах используется высокоупругая фосфористая бронза.

Оптимизированы переходные процессы при коммутации. Особая надежность выключателей **«ПРИМА»**, предназначенных для управления люминесцентными светильниками, обеспечивается серебряными контактами. Наличие индикации позволяет с легкостью отыскать выключатель в темноте.

В основаниях механизмов серии **«ПРИМА»** применяется негорючий, термостойкий и экологичный композитный материал. Привлекательный дизайн, исключительное качество поверхностей изделий **WESSEN** достигнуто благодаря применению светоизносостойкого ABS-пластика Bayer цветов «Белый» и «Слоновая кость».

ГОСТ Р 51324.1-99 IEC 60669-1-98
ГОСТ 14254-96 IEC 529-89
ГОСТ Р 51322.1-99 IEC 60884-1-9

СК-Промсервис www.esnab.ru +7 (495) 9255526; 4565394; 4564065 Москва, Лихоборская набережная 5А

Розетка скрытой установки одноместная без заземляющих контактов

РС10–184–б
РС10–184–би
РС10–184–с
РС10–184–си

Номинальный ток – 10 А
Габаритные размеры
81 x 81 x 34 мм
Масса – 65 г
Степень защиты – IP20

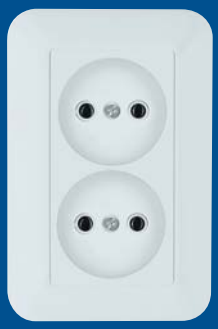

Розетка скрытой установки двухместная без заземляющих контактов

РС10–407–б
РС10–407–би
РС10–407–с
РС10–407–си

Номинальный ток – 10 А
Габаритные размеры
124 x 82 x 35 мм
Масса – 150 г
Степень защиты – IP20

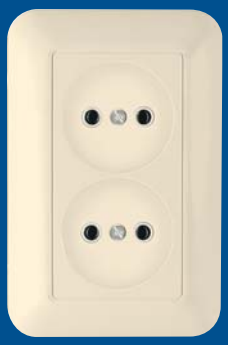

Розетка скрытой установки одноместная с заземляющими контактами и защитными шторками

РС16–004–б
РС16–004–би
РС16–004–с
РС16–004–си

Номинальный ток – 16 А
Габаритные размеры
81 x 81 x 48 мм
Масса – 80 г
Степень защиты – IP20

Розетка скрытой установки двухместная с заземляющими контактами и защитными шторками

РС16–007–б
РС16–007–би
РС16–007–с
РС16–007–си

Номинальный ток – 16 А
Габаритные размеры
122 x 81 x 59 мм
Масса – 120 г
Степень защиты – IP20

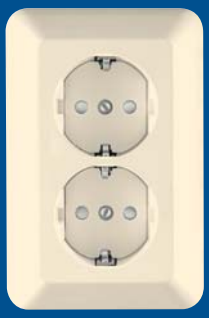

Климатическое исполнение УХЛ4
Тип зажимов – винтовой; напряжение сети – 250 В
М – мет. монтажная пластина; И – изолирующая крышка
Цвет: б – белый; с – «слоновая кость»
и – индивидуальная упаковка

СК-Промсервис www.esnab.ru +7 (495) 9255526; 4565394; 4564065 Москва, Лихоборская набережная 5А

Выключатель скрытой установки одноклавишный

С16–057–б
С16–057–би
С16–057–с
С16–057–си

Схема см. рис. 1

Номинальный ток – 6 А
Габаритные размеры 81 x 81 x 34 мм
Масса – 85 г
Степень защиты – IP20

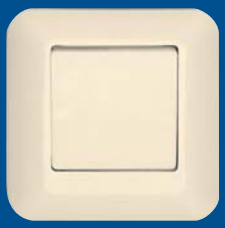

Выключатель скрытой установки одноклавишный со световой индикацией состояния «Выключено»

С16–053–б
С16–053–би
С16–053–с
С16–053–си

Схема см. рис. 2

Номинальный ток – 6 А
Габаритные размеры 81 x 81 x 34 мм
Масса – 85 г
Степень защиты – IP20

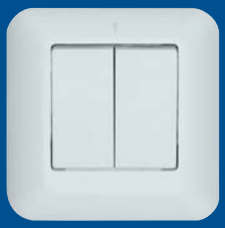

Выключатель скрытой установки двухклавишный

С56–043–б
С56–043–би
С56–043–с
С56–043–си

Схема см. рис. 6

Номинальный ток – 6 А
Габаритные размеры 81 x 81 x 34 мм
Масса – 85 г
Степень защиты – IP20

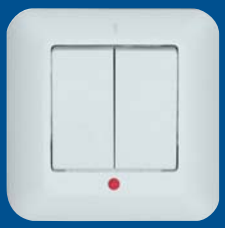

Выключатель скрытой установки двухклавишный со световой индикацией состояния «Выключено»

С56–039–б
С56–039–би
С56–039–с
С56–039–си

Схема см. рис. 3

Номинальный ток – 6 А
Габаритные размеры 81 x 81 x 34 мм
Масса – 85 г
Степень защиты – IP20

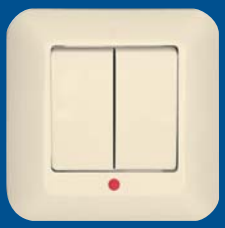

Выключатель скрытой установки одноклавишный

ВС1У–116–б
ВС1У–116–би
ВС1У–116–с
ВС1У–116–си

Схема см. рис. 1

Номинальный ток – 10 А
Для люминесцентных светильников – 6 АХ
Габаритные размеры 81 x 81 x 34 мм
Масса – 85 г
Степень защиты – IP20

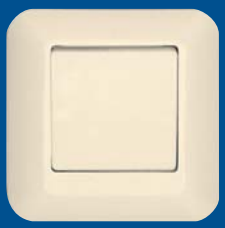

Климатическое исполнение УХЛ4
Тип зажимов – винтовой; напряжение сети – 250 В
М – мет. монтажная пластина; И – изолирующая крышка
Цвет: б – белый; с – «слоновая кость»
и – индивидуальная упаковка

СК-Промсервис www.esnab.ru +7 (495) 9255526; 4565394; 4564065 Москва, Лихоборская набережная 5А

Выключатель скрытой установки одноклавишный со световой индикацией состояния «Выключено»

ВС1У–115–б
ВС1У–115–би
ВС1У–115–с
ВС1У–115–си

Схема см. рис. 2

Номинальный ток – 10 А
Для люминесцентных светильников – 6 АХ
Габаритные размеры 81 х 81 х 34 мм
Масса – 85 г
Степень защиты – IP20

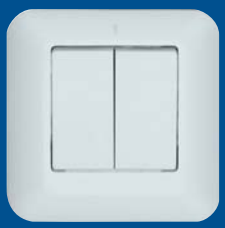

Выключатель скрытой установки двухклавишный

ВС5У–218–б
ВС5У–218–би
ВС5У–218–с
ВС5У–218–си

Схема см. рис. 6

Номинальный ток – 10 А
Для люминесцентных светильников – 6 АХ
Габаритные размеры 81 х 81 х 34 мм
Масса – 85 г
Степень защиты – IP20

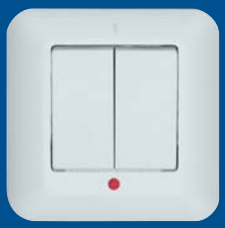

Выключатель скрытой установки двухклавишный со световой индикацией состояния «Выключено»

ВС5У–217–б
ВС5У–217–би
ВС5У–217–с
ВС5У–217–си

Схема см. рис. 3

Номинальный ток – 10 А
Для люминесцентных светильников – 6 АХ
Габаритные размеры 81 х 81 х 34 мм
Масса – 85 г
Степень защиты – IP20

Радиорозетка скрытой установки

РПВС–б
РПВС–би
РПВС–с
РПВС–си

Диапазон частот 50 – 10000 Гц
Напряжение сети – 30 В
Габаритные размеры 81 х 81 х 30 мм
Масса – 50 г
Степень защиты – IP20

Климатическое исполнение УХЛ4
Тип зажимов – винтовой; напряжение сети – 250 В
М – мет. монтажная пластина; И – изолирующая крышка
Цвет: б – белый; с – «слоновая кость»
и – индивидуальная упаковка

СК-Промсервис www.esnab.ru +7 (495) 9255526; 4565394; 4564065 Москва, Лихоборская набережная 5А

Розетка открытой установки одноместная без заземляющих контактов

Номинальный ток – 10 А
Габаритные размеры 65 x 65 x 30 мм
Масса – 45 г
Степень защиты – IP20

РА10–164–б	РА10–164–с
РА10–164–би	РА10–164–си
РА10–164М–б	РА10–164М–с
РА10–164М–би	РА10–164М–си
РА10–164И–б	РА10–164И–с
РА10–164И–би	РА10–164И–си

Розетка открытой установки двухместная без заземляющих контактов

Номинальный ток – 10 А
Габаритные размеры 108 x 65 x 30 мм
Масса – 130 г
Степень защиты – IP20

РА10–403–б	РА10–403–с
РА10–403–би	РА10–403–си
РА10–403М–б	РА10–403М–с
РА10–403М–би	РА10–403М–си
РА10–403И–б	РА10–403И–с
РА10–403И–би	РА10–403И–си

Розетка открытой установки одноместная с заземляющими контактами и защитными шторками

Номинальный ток – 16 А
Габаритные размеры 65 x 65 x 41 мм
Масса – 65 г
Степень защиты – IP20

РА16–003/1–б	РА16–003/1–с
РА16–003/1–би	РА16–003/1–си
РА16–003/1М–б	РА16–003/1М–с
РА16–003/1М–би	РА16–003/1М–си
РА16–003/1И–б	РА16–003/1И–с
РА16–003/1И–би	РА16–003/1И–си

Розетка открытой установки одноместная плинтусная с заземляющими контактами и защитными шторками

Номинальный ток – 16 А
Габаритные размеры 101 x 65 x 41 мм
Масса – 80 г
Степень защиты – IP20

РА16–003/2М–б	РА16–003/2М–с
РА16–003/2М–би	РА16–003/2М–си
РА16–003/2И–б	РА16–003/2И–с
РА16–003/2И–би	РА16–003/2И–си

Климатическое исполнение УХЛ4
Тип зажимов – винтовой; напряжение сети – 250 В
М – мет. монтажная пластина; И – изолирующая крышка
Цвет: б – белый; с – «слоновая кость»
и – индивидуальная упаковка

СК-Промсервис www.esnab.ru +7 (495) 9255526; 4565394; 4564065 Москва, Лихоборская набережная 5А

Розетка открытой установки двухместная с заземляющими контактами и защитными шторками

Номинальный ток – 16 А
Габаритные размеры 107 x 65 x 40 мм
Масса – 100 г
Степень защиты – IP20

РА16–757–б	РА16–757–с
РА16–757–би	РА16–757–си
РА16–757М–б	РА16–757М–с
РА16–757М–би	РА16–757М–си
РА16–757И–б	РА16–757И–с
РА16–757И–би	РА16–757И–си

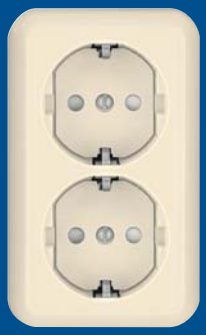

Розетка открытой установки четырехместная с заземляющими контактами и защитными шторками

Номинальный ток – 16 А
Габаритные размеры 238 x 82 x 43 мм
Масса – 400 г
Степень защиты – IP20

РА16–411М–б	РА16–411М–с

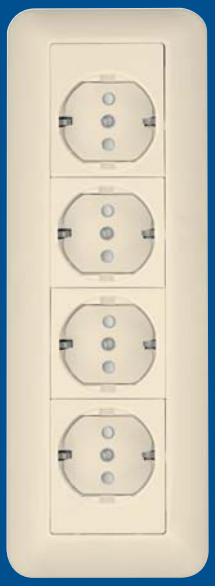

Выключатель открытой установки одноклавишный

Номинальный ток – 6 А
Габаритные размеры 65 x 71 x 32 мм
Масса – 65 г
Степень защиты – IP20

А16–051–б	А16–051–с
А16–051–би	А16–051–си
А16–051М–б	А16–051М–с
А16–051М–би	А16–051М–си
А16–051И–б	А16–051И–с
А16–051И–би	А16–051И–си

Схема см. рис. 1

Климатическое исполнение УХЛ4
Тип зажимов – винтовой; напряжение сети – 250 В
М – мет. монтажная пластина; И – изолирующая крышка
Цвет: б – белый; с – «слоновая кость»
и – индивидуальная упаковка

СК-Промсервис www.esnab.ru +7 (495) 9255526; 4565394; 4564065 Москва, Лихоборская набережная 5А

Выключатель открытой установки одноклавишный со световой индикацией состояния «Выключено»

Номинальный ток – 6 А
Габаритные размеры 65 x 71 x 32 мм
Масса – 65 г
Степень защиты – IP20

А16-046-б	А16-046-с
А16-046-би	А16-046-си
А16-046М-б	А16-046М-с
А16-046М-би	А16-046М-си
А16-046И-б	А16-046И-с
А16-046И-би	А16-046И-си

Схема см. рис. 2

Выключатель открытой установки двухклавишный

Номинальный ток – 6 А
Габаритные размеры 65 x 71 x 32 мм
Масса – 65 г
Степень защиты – IP20

А56-029-б	А56-029-с
А56-029-би	А56-029-си
А56-029М-б	А56-029М-с
А56-029М-би	А56-029М-си
А56-029И-б	А56-029И-с
А56-029И-би	А56-029И-си

Схема см. рис. 6

Выключатель открытой установки двухклавишный со световой индикацией состояния «Выключено»

Номинальный ток – 6 А
Габаритные размеры 65 x 71 x 32 мм
Масса – 65 г
Степень защиты – IP20

А56-007-б	А56-007-с
А56-007-би	А56-007-си
А56-007М-б	А56-007М-с
А56-007М-би	А56-007М-си
А56-007И-б	А56-007И-с
А56-007И-би	А56-007И-си

Схема см. рис. 3

Выключатель открытой установки одноклавишный

Схема см. рис. 1

Номинальный ток – 10 А
Для люминесцентных светильников – 6 АХ
Габаритные размеры 65 x 71 x 32 мм
Масса – 65 г
Степень защиты – IP20

ВА1У-112-б	ВА1У-112-с
ВА1У-112-би	ВА1У-112-си
ВА1У-112М-б	ВА1У-112М-с
ВА1У-112М-би	ВА1У-112М-си
ВА1У-112И-б	ВА1У-112И-с
ВА1У-112И-би	ВА1У-112И-си

Климатическое исполнение УХЛ4
Тип зажимов – винтовой; напряжение сети – 250 В
М – мет. монтажная пластина; И – изолирующая крышка
Цвет: б – белый; с – «слоновая кость»
и – индивидуальная упаковка

СК-Промсервис www.esnab.ru +7 (495) 9255526; 4565394; 4564065 Москва, Лихоборская набережная 5А

Выключатель открытой установки одноклавишный со световой индикацией состояния «Выключено»

Номинальный ток – 10 А
Для люминесцентных светильников – 6 АХ
Габаритные размеры 65 x 71 x 32 мм
Масса – 65 г
Степень защиты – IP20

ВА1У–111–б
ВА1У–111–би
ВА1У–111М–б
ВА1У–111М–би
ВА1У–111И–б
ВА1У–111И–би

ВА1У–111–с
ВА1У–111–си
ВА1У–111М–с
ВА1У–111М–си
ВА1У–111И–с
ВА1У–111И–си

Схема см. рис. 2

Выключатель открытой установки двухклавишный

Номинальный ток – 10 А
Для люминесцентных светильников – 6 АХ
Габаритные размеры 65 x 71 x 32 мм
Масса – 65 г
Степень защиты – IP20

Схема см. рис. 6

ВА5У–214–б
ВА5У–214–би
ВА5У–214М–б
ВА5У–214М–би
ВА5У–214И–б
ВА5У–214И–би

ВА5У–214–с
ВА5У–214–си
ВА5У–214М–с
ВА5У–214М–си
ВА5У–214И–с
ВА5У–214И–си

Выключатель открытой установки двухклавишный со световой индикацией состояния «Выключено»

Номинальный ток – 10 А
Для люминесцентных светильников – 6 АХ
Габаритные размеры 65 x 71 x 32 мм
Масса – 65 г
Степень защиты – IP20

Схема см. рис. 3

ВА5У–213–б
ВА5У–213–би
ВА5У–213М–б
ВА5У–213М–би
ВА5У–213И–б
ВА5У–213И–би

ВА5У–213–с
ВА5У–213–си
ВА5У–213М–с
ВА5У–213М–си
ВА5У–213И–с
ВА5У–213И–си

Радиорозетка открытой установки

Диапазон частот 50 – 10000 Гц
Напряжение сети – 30 В
Габаритные размеры 65 x 65 x 27 мм
Масса – 32 г
Степень защиты – IP20

РПВА–б
РПВА–би
РПВАМ–б
РПВАМ–би
РПВАИ–б
РПВАИ–би

РПВА–с
РПВА–си
РПВАМ–с
РПВАМ–си
РПВАИ–с
РПВАИ–си

Климатическое исполнение УХЛ4
Тип зажимов – винтовой; напряжение сети – 250 В
М – мет. монтажная пластина; И – изолирующая крышка
Цвет: б – белый; с – «слоновая кость»
и – индивидуальная упаковка

СК-Промсервис www.esnab.ru +7 (495) 9255526; 4565394; 4564065 Москва, Лихоборская набережная 5А

промсервис

Разработанная с применением новейших программных продуктов, серия **«ХИТ»** воплотила в себе лучшие черты своих старших сестер – «Примы» и «Рондо». Выполненные из белоснежного ABS-пластика, обводы корпуса созданы по новой технологии, позволяющей соединить, казалось бы, противоречивые требования:

- прочность поверхности и стабильность формы
- минимальный расход пластика и высокая экономичность
- современный, привлекательный дизайн.

Лаконичные, классические формы придадут стильность любому интерьеру. Однако, в этой сдержанности кроется нечто, с первого взгляда воспринимаемое лишь на уровне подсознания. Сопряжение поверхностей корпуса является так называемой кривой третьего порядка. Подобные формы отличаются неуловимой элегантностью отбрасываемых бликов, и,

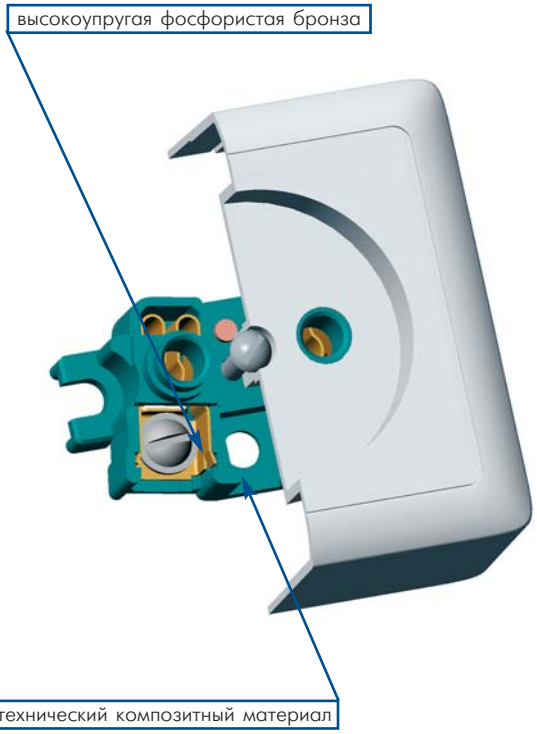

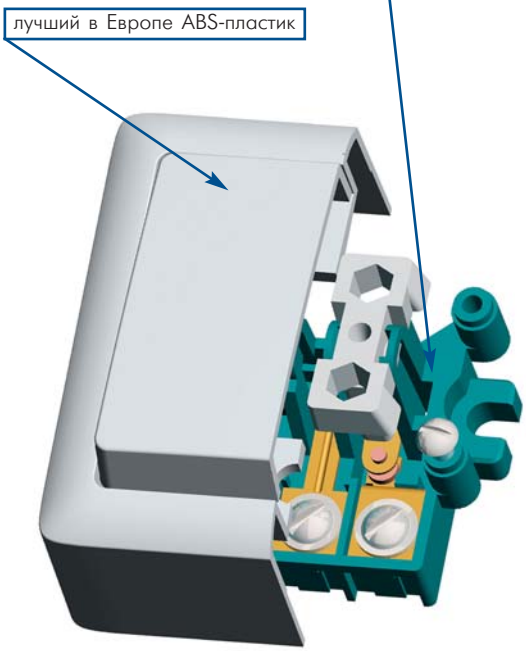

в сочетании с безупречным качеством поверхности, придают особую приятность каждому соприкосновению с ними. Красота кроется не в прихотливых изгибах и золотистых рамочках, а в простоте, сдержанности, естественности.

Просто красиво... и очень доступно.

Конструкция механизмов выверена и точна. Мы смогли снизить их стоимость без ущерба качеству функционирования, надежности и пожаробезопасности изделия в целом. Вам не придется платить за дополнительные граммы пластика, из которого отлито основание. И дополнительные граммы металла Вам тоже ни к чему. Изделия **«ХИТ»** гарантированно выдерживают все, предписанные ГОСТ, испытания. Избавление от дополнительного веса сказывается ТОЛЬКО на цене изделия. Это настоящий ХИТ: рациональный сплав дизайна и технологий.

НИКАКИХ ИЗЛИШЕСТВ. ТОЛЬКО ГЛАВНОЕ – БЕЗУПРЕЧНОЕ ФУНКЦИОНИРОВАНИЕ И УЛЬТИМАТИВНО НИЗКАЯ ЦЕНА.

ГОСТ Р 51324.1-99 ГОСТ 14254-96 ГОСТ Р 51322.1-99 IEC 60669-1-98 IEC 529-89 IEC 60884-1-9

СК-Промсервис www.esnab.ru +7 (495) 9255526; 4565394; 4564065 Москва, Лихоборская набережная 5А

Розетка
скрытой установки
одноместная
без заземляющих контактов

РС10–132–б
РС10–132–би

Номинальный ток – 10 А
Габаритные размеры
80 x 80 x 30 мм
Масса – 65 г
Степень защиты – IP20

Розетка
скрытой установки
двухместная
без заземляющих контактов

РС10–231–б
РС10–231–би

Номинальный ток – 10 А
Габаритные размеры
120 x 80 x 30 мм
Масса – 85 г
Степень защиты – IP20

Розетка
скрытой установки
одноместная
с заземляющими контактами

РС16–134–б
РС16–134–би

Номинальный ток – 16 А
Габаритные размеры
80 x 80 x 40 мм
Масса – 70 г
Степень защиты – IP20

Розетка
скрытой установки
двухместная
с боковыми заземляющими
контактами

РС16–232–б
РС16–232–би

Номинальный ток – 16 А
Габаритные размеры
120 x 80 x 40 мм
Масса – 90 г
Степень защиты – IP20

Климатическое исполнение УХЛ4
Тип зажимов – винтовой; напряжение сети – 250 В
И – изолирующая крышка
Цвет: б – белый
и – индивидуальная упаковка

СК-Промсервис www.esnab.ru +7 (495) 9255526; 4565394; 4564065 Москва, Лихоборская набережная 5А

Выключатель скрытой установки одноклавишный

ВС16–133–б
ВС16–133–би

Схема см. рис. 1

Номинальный ток – 6 А
Габаритные размеры
80 x 80 x 32 мм
Масса – 65 г
Степень защиты – IP20

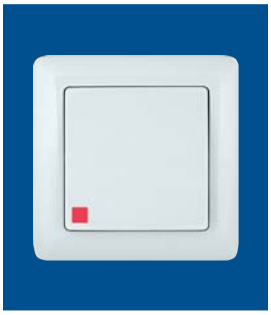

Выключатель скрытой установки одноклавишный со световой индикацией состояния «Выключено»

ВС16–135–б
ВС16–135–би

Схема см. рис. 2

Номинальный ток – 6 А
Габаритные размеры
80 x 80 x 32 мм
Масса – 65 г
Степень защиты – IP20

Выключатель скрытой установки двухклавишный

ВС56–234–б
ВС56–234–би

Схема см. рис. 6

Номинальный ток – 6 А
Габаритные размеры
80 x 80 x 32 мм
Масса – 70 г
Степень защиты – IP20

Розетка скрытой установки телевизионная оконечная

РАТ–1СЗ–б
РАТ–1СЗ–би

Габаритные размеры
80 x 80 x 25 мм
Масса – 50 г
Степень защиты – IP20

Розетка скрытой установки телефонная

РТ–4СЗ–б
РТ–4СЗ–би

Габаритные размеры
80 x 80 x 25 мм
Масса – 50 г
Степень защиты – IP20

Климатическое исполнение УХЛ4
Тип зажимов – винтовой; напряжение сети – 250 В
И – изолирующая крышка
Цвет: б – белый
и – индивидуальная упаковка

СК-Промсервис www.esnab.ru +7 (495) 9255526; 4565394; 4564065 Москва, Лихоборская набережная 5А

Розетка
открытой установки
одноместная
без заземляющих контактов

РА10–131–б
РА10–131–би
РА10–131И–б
РА10–131И–би

Номинальный ток – 10 А
Габаритные размеры
63 x 63 x 30 мм
Масса – 44 г
Степень защиты – IP20

Розетка
открытой установки
двухместная
без заземляющих контактов

РА10–233–б
РА10–233–би
РА10–233И–б
РА10–233И–би

Номинальный ток – 10 А
Габаритные размеры
120 x 63 x 30 мм
Масса – 55 г
Степень защиты – IP20

Розетка
открытой установки
одноместная
с заземляющими контактами

РА16–133–б
РА16–133–би
РА16–133И–б
РА16–133И–би

Номинальный ток – 16 А
Габаритные размеры
63 x 63 x 40 мм
Масса – 48 г
Степень защиты – IP20

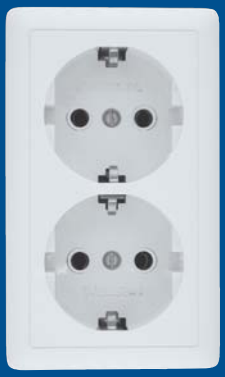

Розетка
открытой установки
двухместная
с боковыми заземляющими
контактами

РА16–234–б
РА16–234–би
РА16–234И–б
РА16–234И–би

Номинальный ток – 16 А
Габаритные размеры
120 x 63 x 40 мм
Масса – 60 г
Степень защиты – IP20

Климатическое исполнение УХЛ4
Тип зажимов – винтовой; напряжение сети – 250 В
И – изолирующая крышка
Цвет: б – белый
и – индивидуальная упаковка

СК-Промсервис www.esnab.ru +7 (495) 9255526; 4565394; 4564065 Москва, Лихоборская набережная 5А

Выключатель открытой установки одноклавишный

ВА16–131–б
ВА16–131–би
ВА16–131И–б
ВА16–131И–би

Схема см. рис. 1

Номинальный ток – 6 А
Габаритные размеры
63 x 63 x 32 мм
Масса – 44 г
Степень защиты – IP20

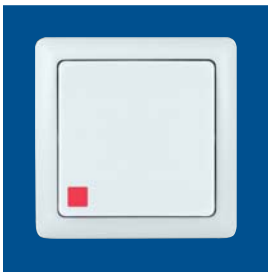

Выключатель открытой установки одноклавишный со световой индикацией состояния «Выключено»

ВА16–137–б
ВА16–137–би

Схема см. рис. 2

Номинальный ток – 6 А
Габаритные размеры
63 x 63 x 33 мм
Масса – 44 г
Степень защиты – IP20

Выключатель открытой установки двухклавишный

ВА56–232–б
ВА56–232–би
ВА56–232И–б
ВА56–232И–би

Схема см. рис. 6

Номинальный ток – 6 А
Габаритные размеры
63 x 63 x 32 мм
Масса – 48 г
Степень защиты – IP20

Розетка открытой установки телевизионная оконечная

РАТ–1АЗ–б
РАТ–1АЗ–би

Габаритные размеры
63 x 63 x 22 мм
Масса – 28 г
Степень защиты – IP20

Розетка открытой установки телефонная

РТ–4АЗ–б
РТ–4АЗ–би

Габаритные размеры
63 x 63 x 22 мм
Масса – 28 г
Степень защиты – IP20

Пластина изолирующая открытой установки одноместная

ПИ–1–б

Габаритные размеры
63 x 63 мм

Пластина изолирующая открытой установки двухместная

ПИ–2–б

Габаритные размеры
126 x 63 мм

Климатическое исполнение УХЛ4
Тип зажимов – винтовой; напряжение сети – 250 В
И – изолирующая крышка
Цвет: б – белый
и – индивидуальная упаковка

СК-Промсервис www.esnab.ru +7 (495) 9255526; 4565394; 4564065 Москва, Лихоборская набережная 5А

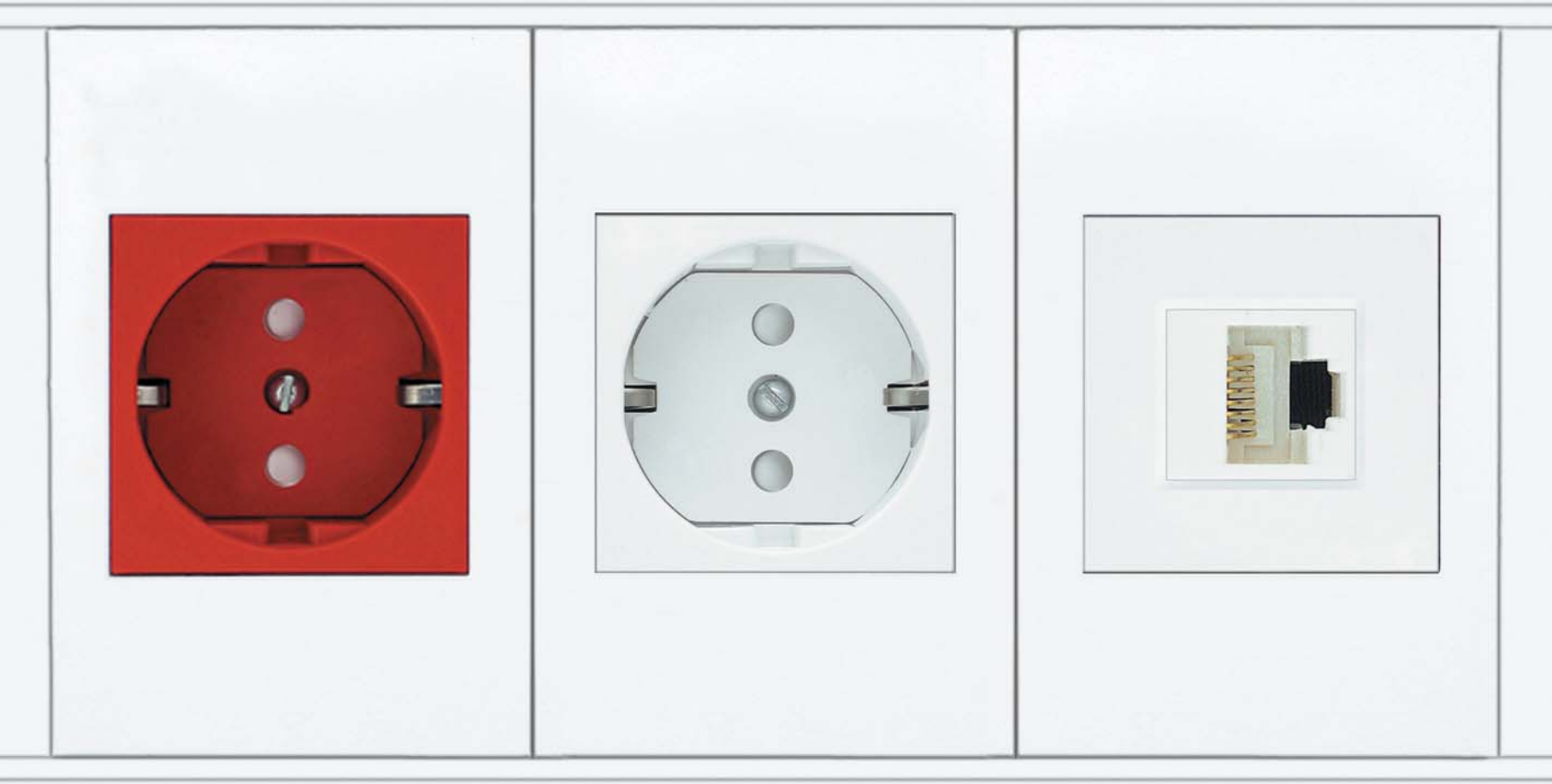

промсервис

Розетка нестандартная с заземляющими контактами и защитными шторками для установки в кабель-канал

РН16-113-б
РН16-113-к

Номинальный ток – 16 А
Габаритные размеры 45 x 45 x 40 мм
Степень защиты – IP20
б – цвет «белый»
к – цвет «красный»

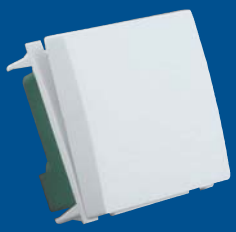

Выключатель одноклавишный для монтажа в кабель-канал

ВН1У-141-б

Схема см. рис. 1

Номинальный ток – 10 А
Для люминесцентных светильников – 6 АХ
Габаритные размеры 45 x 45 x 33 мм
Степень защиты – IP20
б – цвет «белый»

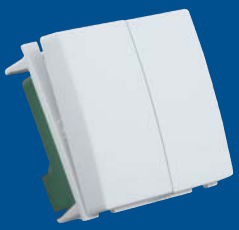

Выключатель двухклавишный для монтажа в кабель-канал

ВН5У-242-б

Схема см. рис. 6

Номинальный ток – 10 А
Для люминесцентных светильников – 6 АХ
Габаритные размеры 45 x 45 x 33 мм
Степень защиты – IP20
б – цвет «белый»

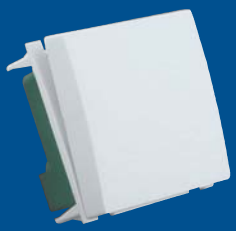

Переключатель одноклавишный для монтажа в кабель-канал

ВН6У-143-б

Схема см. рис. 8

Номинальный ток – 10 А
Для люминесцентных светильников – 6 АХ
Габаритные размеры 45 x 45 x 33 мм
Степень защиты – IP20
б – цвет «белый»

ГОСТ Р 51324.1-99 ГОСТ 14254-96 ГОСТ Р 51322.1-99 IEC 60669-1-98 IEC 529-89 IEC 60884-1-9

СК-Промсервис www.esnab.ru +7 (495) 9255526; 4565394; 4564065 Москва, Лихоборская набережная 5А

Розетка телефонная для монтажа в кабель-канал

РИН-144Т-б

Розетка информационная для монтажа в кабель-канал

Категория – 5Е

РИН-144К5Е-б

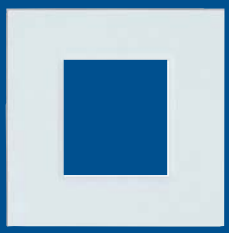

Накладка информационная для монтажа изделий в кабель-канал

Для розеток ISO IEC 11801

РИН-144-б

Суппорт для монтажа в кабель-канал изделий серии «W45»

б – цвет «белый»

60/75-б

ГОСТ Р 51324.1-99
ГОСТ 14254-96
ГОСТ Р 51322.1-99
IEC 60669-1-98
IEC 529-89
IEC 60884-1-9

СК-Промсервис www.esnab.ru +7 (495) 9255526; 4565394; 4564065 Москва, Лихоборская набережная 5А

промсервис
Harrods
COFFEE
Let's Disco

Блок комбинированный состоит из розетки с заземлением и комбинации выключателей:

БК2ВР–008А–б – роз.+
1–но кл. выкл. + 2–х кл. выкл.
БК2ВР–008Б–б – роз.+
2–х кл. выкл. + 2 кл. выкл.
БК2ВР–008В–б – роз.+
1–но кл. выкл. + 1 кл. выкл.

БК2ВР–008

Номинальный ток розетки – 16 А
Номинальный ток выключателей – 6 А
Габаритные размеры 193 x 81 x 53 мм
Масса – 270 г
Степень защиты – IP20

Блок комбинированный состоит из розетки с заземлением и комбинации выключателей:

БК2ВР–007А–б – роз.+
1–но кл. выкл. с инд. + 2–х кл. выкл.
БК2ВР–007Б–б – роз.+
2–х кл. выкл. с инд. + 2–х кл. выкл.
БК2ВР–007В–б – роз.+
1–но кл. выкл. с инд. + 1–но кл. выкл.

БК2ВР–007

Номинальный ток розетки – 16 А
Номинальный ток выключателей – 6 А
Габаритные размеры 193 x 81 x 53 мм
Масса – 270 г
Степень защиты – IP20

Блок комбинированный состоит из розетки с заземлением и комбинации выключателей:

БК2ВР–006А–б – роз.+
1–но кл. выкл. + 2–х кл. выкл.
БК2ВР–006Б–б – роз.+
2–х кл. выкл. + 2–х кл. выкл.
БК2ВР–006В–б – роз.+
1–но кл. выкл. + 1–но кл. выкл.

БК2ВР–006

Номинальный ток розетки – 16 А
Номинальный ток выключателей – 6 А
Габаритные размеры 193 x 81 x 55 мм
Масса – 400 г
Степень защиты – IP20

Блок комбинированный состоит из розетки с заземлением и комбинации выключателей:

БК2ВР–005А–б – роз.+
1–но кл. выкл. с инд. + 2–х кл. выкл.
БК2ВР–005Б–б – роз.+
2–х кл. выкл. с инд. + 2–х кл. выкл.
БК2ВР–005В–б – роз.+
1–но кл. выкл. с инд. + 1–но кл. выкл.

БК2ВР–005

Номинальный ток розетки – 16 А
Номинальный ток выключателей – 6 А
Габаритные размеры 193 x 81 x 55 мм
Масса – 400 г
Степень защиты – IP20

ГОСТ Р 51324.1-99
ГОСТ 14254-96
ГОСТ Р 51322.1-99
IEC 60669-1-98
IEC 529-89
IEC 60884-1-9

СК-Промсервис www.esnab.ru +7 (495) 9255526; 4565394; 4564065 Москва, Лихоборская набережная 5А

Коробка клеммная для присоединения проводов к бытовым электроплитам пылевлагозащищенная

КлК–5С – с монтажной пластиной и распорными лапками
КлК–5М – с монтажной пластиной
КлК–5А – без монтажной пластины и распорных лапок

Номинальное напряжение в сети – 380 В
Номинальный ток – 40 А
Габаритные размеры 102 x 90 x 37 мм
Масса – 220 г
Степень защиты – IP44

Коробка ответвительная

У–191

Пластмассовая для протяжки и ответвления электрических кабелей при выполнении закрытых проводок напряжением до 380 В
Габаритные размеры 106 x 21 мм
Масса – 49,2 г

Коробка ответвительная

У–192

Пластмассовая для протяжки и ответвления электрических кабелей при выполнении закрытых проводок напряжением до 380 В
Габаритные размеры 106 x 36 мм
Масса – 58,7 г

Коробка ответвительная

У–194

Пластмассовая для протяжки и ответвления электрических кабелей при выполнении закрытых проводок напряжением до 380 В
Габаритные размеры 80 x 21 мм
Масса – 28,8 г

Коробка ответвительная

У–195

Пластмассовая для протяжки и ответвления электрических кабелей при выполнении закрытых проводок напряжением до 380 В
Габаритные размеры 80 x 36 мм
Масса – 35,5 г

СК-Промсервис www.esnab.ru +7 (495) 9255526; 4565394; 4564065 Москва, Лихоборская набережная 5А

Коробка монтажная

Л90

Пластмассовая
для монтажа выключателей
и штепсельных розеток
с помощью распорных лапок
при выполнении скрытой
проводки.
Габаритные размеры
82 x 34 мм
Масса – 40 г

Коробка монтажная

II–Л90

Пластмассовая
для монтажа выключателей
и штепсельных розеток
с помощью распорных
лапок и путём прикручивания
монтажной пластины
винтами–саморезами
при выполнении
скрытой проводки.
Габаритные размеры
80 x 36 мм
Масса – 13,2 г

Коробка монтажная

II–У1
II–У2 комплектуется винтами–саморезами

Пластмассовая
для монтажа выключателей
и штепсельных розеток
с помощью распорных
лапок и путём прикручивания
монтажной пластины
винтами–саморезами
при выполнении
скрытой проводки.
Габаритные размеры –
78 x 45 мм
Масса – 30 г

Крышка для коробки монтажная II–У1

238

ГОСТ Р 51324.1- 99
ГОСТ 14254-96
ГОСТ Р 51322.1-99
IEC 60669-1-98
IEC 529-89
IEC 60884-1-9

СК-Промсервис www.esnab.ru +7 (495) 9255526; 4565394; 4564065 Москва, Лихоборская набережная 5А

Сжимы ответвительные

У731М
У733М
У734М
У739М

Предназначен для выполнения ответвлений от медных или алюминиевых проводников магистральных линий (без разрезания) медными и (или) алюминиевыми проводниками.

Сечение жилы проводника, мм²

	Магистральный	Ответвительный
У731М	4 – 10	1,5 – 10
У733М	16 – 35	1,5 – 10
У734М	16 – 35	16 – 25
У739М	4 – 10	1,5 – 2,5

Выключатель кнопочный для электрических звонков

А1 0,4–011/1
А1 0,4–011/1М

Номинальный ток – 0,4 А
Габаритные размеры 45 x 45 x 22 мм
Масса – 30 г
Степень защиты – IP20
М – комплектуется металлической монтажной пластиной

Адаптер (переходник) трёхместный с защитными шторками

РВ6–006

Номинальный ток – 6 А
Габарит (без штырей) – 140 x 60 x 46 мм
Масса – 180 г
Степень защиты – IP20

ГОСТ Р 51324.1-99
ГОСТ 14254-96
ГОСТ Р 51322.1-99
IEC 60669-1-98
IEC 529-89
IEC 60884-1-9

СК-Промсервис www.esnab.ru +7 (495) 9255526; 4565394; 4564065 Москва, Лихоборская набережная 5А

Адаптер (разветвитель) трёхместный с защитными шторками

РВ6-008

Номинальный ток – 6 А
Габарит (без штырей) – 140 х 60 х 46 мм
Масса – 180 г
Степень защиты – IP20

Вилка двухполюсная разборная, угловая с боковыми заземляющими контактами

В16-005

Номинальный ток –16 А
Габарит (без штырей) – 36 х 40 х 44 мм
Масса – 40 г
Степень защиты – IP20
Цвет «белый»

Шнур армированный с двухполюсной вилкой с боковыми заземляющими контактами

ПВС-ВП-3х0,75
ПВС-ВП-3х1,0

Номинальный ток 16 А
Степень защиты – IP20
Длина шнура – по согласованию
Цвет «белый»

Розетка потолочная с крюком

РП-1

Для подвешивания светильников к перекрытиям из многопустотных и сплошных плит.
Максимальная нагрузка на крюк до 15 кг
Габаритные размеры, диам. 100 х 100 мм
Масса – 58 г

ГОСТ Р 51324.1-99 ГОСТ 14254-96 ГОСТ Р 51322.1-99 IEC 60669-1-98 IEC 529-89 IEC 60884-1-9

СК-Промсервис www.esnab.ru +7 (495) 9255526; 4565394; 4564065 Москва, Лихоборская набережная 5А

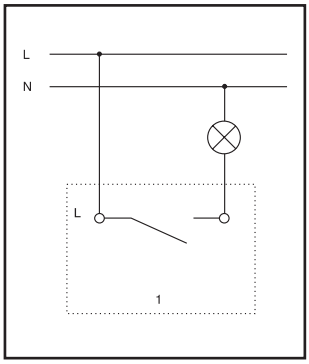

Рис. 1

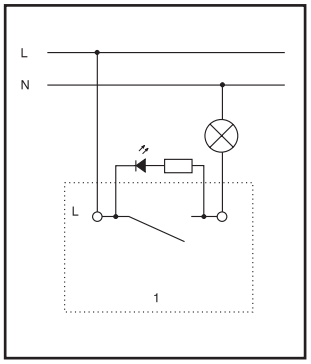

Рис. 2

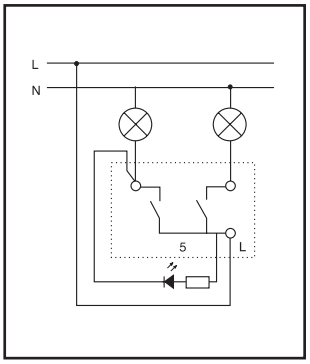

Рис. 3

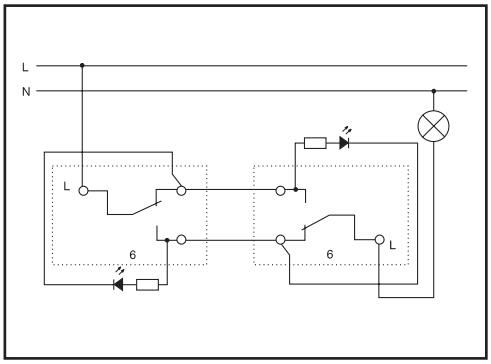

Рис. 4

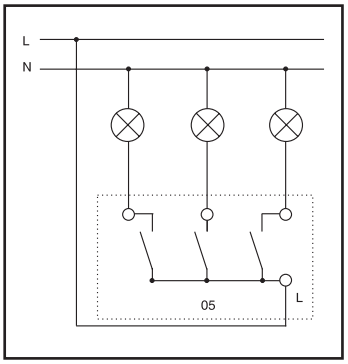

Рис. 5

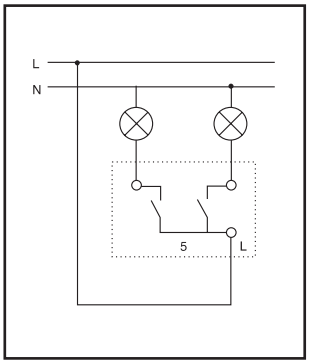

Рис. 6

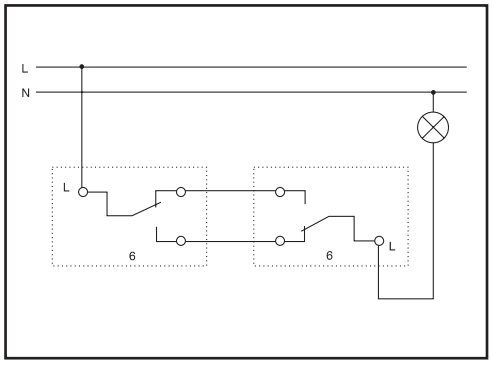

Рис. 7

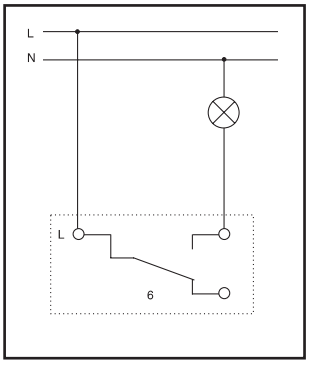

Рис. 8

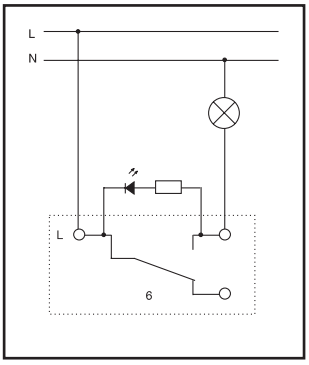

Рис. 9

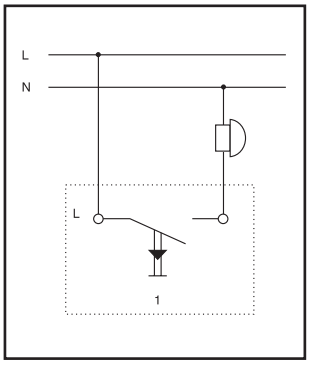

Рис. 10

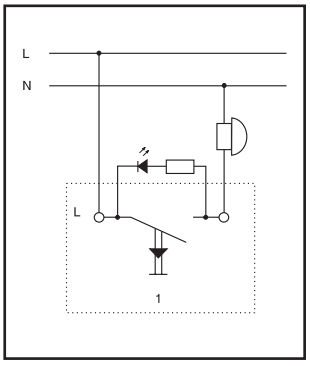

Рис. 11